SINCE 1842

CASE CONSTRUCTION

SERIE D

MINIEXCAVADORAS

CX12D | CX14D | CX15EV | CX17D | CX18D | CX19D | CX20D | CX22D | CX25D | CX25EV
CX28D | CX35D | CX37D | CX42D | CX45D | CX50D | CX55D | CX58D | CX60D | CX65D

NUEVA SERIE D CASE
MINIEXCAVADORAS

LA FAMILIA CRECE

Las nuevas miniexcavadoras CASE de la serie D ofrecen una extraordinaria gama de **20 modelos de 1 a 6 toneladas** que cubre a la perfección los segmentos más importantes del mercado europeo:

Esta amplia gama se distingue por su versatilidad que hace que sea capaz de proponer una **solución a la medida para cada exigencia del cliente**: desde ofrecer el tamaño correcto para cada tarea, trabajo en obras con acceso limitado, hasta su extensa gama de implementos.

Los usuarios personalizan totalmente su máquina en función de los requisitos específicos de la aplicación con opciones que van desde configuraciones básicas hasta los modelos Premium repletos de características útiles.

PRODUCTIVIDAD
MINIEXCAVADORAS

COMPACTAS Y ÁGILES, COMO EN CASA EN TODOS LOS LUGARES DE TRABAJO

+ Las versiones con **radio de giro cero** disponibles en toda la gama completa brindan una maniobrabilidad extraordinaria. Cuando se combina con la oferta de **pluma articulada**, hace que los operadores trabajen mejor y superen las mono-vigas estándar, excavando con mayor profundidad y más cerca de la máquina: ideal cuando se trata de espacios estrechos.
+ Un **chasis extensible hidráulicamente** disponible en los modelos hasta el CX22D asegura una manejabilidad y estabilidad excelentes.
+ Una **hoja dozer** con extensión plegable está disponible como elemento estándar en los modelos con chasis extensible.
+ **Excelentes ángulos de giro de pluma y alcance de excavación y funcionamiento** facilitan el trabajo en espacios reduciros.

PRODUCTIVIDAD
MINIEXCAVADORAS

RENDIMIENTO POTENTE Y EFICIENTE

+ La serie D se destaca por su **oferta líder del sector con una pluma articulada en toda la gama**: desde los modelos de 2, 4, 5 toneladas, únicos en el mercado, hasta las de 6 toneladas. ¡Solo CASE ofrece las ventajas de excavación y de funcionamiento de este tipo de pluma en muchísimos modelos!
+ La **estabilidad y la potencia hidráulica** excepcionales de la máquina permiten contar con una capacidad de elevación y un rendimiento de excavación mayores.
+ Las excavadoras de la serie D proporcionan la **mejor potencia del motor en su categoría junto a un uso óptimo de combustible**.

COMODIDAD
MINIEXCAVADORAS

EL CONFORT ES PRIORITARIO

La serie D es una de las singulares gamas de miniexcavadoras en el mercado que ofrecen el confort en la **versión con cabina en los modelos pequeños** que incluyen esta opción ya disponible en CX17D en adelante.

La **seguridad y el confort del operador** son prioritarios:

+ Rejillas de protección de nivel 2 frontales y superiores.
+ Visibilidad excepcional en todos los aspectos.
+ Excelente diseño ergonómico de los controles.

El **mantenimiento** no ha sido nunca tan fácil, con las cabinas inclinables, canopys y barras antivuelco en todos los modelos.

Además, todos los modelos están equipados con servicios telemáticos **SiteConnect y SiteWatch CASE** y servicios posventa con conectividad, que refuerzan la experiencia de los equipos CASE de nuestros clientes.

LA MÁXIMA FLEXIBILIDAD PARA RESPONDER A LAS NECESIDADES DEL CLIENTE

La configuración de las miniexcavadoras CASE de la serie D es **totalmente personalizable**, con las especificaciones que van desde las básicas a las de tipo premium, y puede adaptarse a las exigencias de cada cliente y a los distintos tipos de aplicaciones.

En las máquinas puede instalarse una amplia gama de **implementos**: desde los cazos hasta los martillos, desde los garfios hasta las trituradoras, dando por resultado una versatilidad distintiva.

La serie D ofrece **soluciones sostenibles** que responden a los requisitos medioambientales cada vez más exigentes:

+ Todos los modelos son compatibles con aceite hidráulico biológico, aceite y lubricantes para el motor.
+ La gama ofrece 2 modelos completamente eléctricos (CX15EV y CX25EV), que generan emisiones cero sin sacrificar el rendimiento comparada con los modelos diésel; todo esto con la autonomía que usted desea para sus operaciones y con un tiempo de recarga muy rápido.

PRODUCTOS POSVENTA
Y SERVICIOS

PRODUCTOS POSVENTA

Mantenga su equipo funcionando a máximo rendimiento y proteja el valor de su inversión con la amplia oferta de recambios CASE de alta calidad.

Genuine Parts HIGH PERFORMANCE	Optimice su rendimiento y agregue valor a su máquina con piezas originales de alta calidad.	NEXPRO	Añada versatilidad al rendimiento con los implementos CASE diseñados para máquinas CASE y probados por ingenieros de CASE.
Attachments. BUSINESS SOLUTIONS	Garantice el rendimiento de su máquina más allá del plazo de garantía y administre su presupuesto gracias a la gama de piezas de segunda línea de calidad de CASE.	Reman Parts REMANUFACTURED	Elija calidad sostenible con piezas remanufacturadas diseñadas para equipos CASE de cualquier generación.

SERVICE SOLUTIONS

Disfrute de la tranquilidad de saber que CASE Service Solutions mantendrá su equipo en las mejores condiciones con el máximo tiempo de actividad, sin costos inesperados y le ayudará a optimizar su rentabilidad.

CONFIGURACIÓN ESTÁNDAR
Y OPCIONALES

	CX12D	CX14D	CX15EV	CX17D	CX18D	CX19D	CX20D
CABINA / CANOPY / BARRA ANTIVUELCO							
Cabina/Canopy inclinable (ROPS/TOPS - FOPS Nivel 1)	-	-	-	●	●	●	●
Barra antivuelco inclinable (ROPS/TOPS)	●	●	●	-	-	-	-
Cubierta de plástico de la barra antivuelco (FOPS Nivel 1)	○	○	○	-	-	-	-
Calefacción	-	-	-	●	●	●	●
Luz automática interna	-	-	-	●	●	●	●
DAB Radio, Bluetooth, USB, Tarjeta de memoria SD/SDHC, Entrada audio (solo cabina)	-	-	-	○	○	○	○
Antirrobo	○	○	-	○	○	○	○
Enchufe eléctrico en el techo para faro rotativo	-	-	-	●	●	●	●
Limpia-parabrisas	-	-	-	●	●	●	●
Espejos de visión trasera (izquierdo, derecho)	-	-	-	●	●	●	●
Asiento de tela con suspensión mecánica (cabina)	-	-	-	●	●	●	●
Asiento de vinilo con suspensión mecánica (canopy)	●	●	●	●	●	●	●
Alarma de desplazamiento	○	○	○	○	○	○	○
Rejilla de protección frontal (Nivel 2)	-	-	-	■	■	■	■
Llave de encendido, que abre todos los bloqueos de la máquina	●	●	●	●	●	●	●
Luces led de trabajo estándar	●	●	●	●	●	●	●
Luces led de trabajo adicionales	○	○	○	○	○	○	○
Faro rotativo	○	○	○	○	○	○	○
BRAZO / PLUMA / CONTRAPESO / HOJA							
Brazo estándar	●	●	●	●	●	●	●
Brazo largo	○	○	○	○	○	○	○
Pluma de 2 piezas	-	-	-	-	-	-	●
Protección del cilindro de elevación de la pluma y del cilindro de la hoja dozer	●	●	●	●	●	●	●
Protección del cilindro del brazo y del cilindro del cazo	■	■	■	■	■	■	■
Contrapeso estándar	●	-	●	●	●	●	-
Contrapeso adicional	○	●	-	○	○	○	●
Válvulas de bloqueo en el cilindro de la hoja dozer	-	-	-	○	○	○	○
Válvulas de bloqueo en cilindros posicionadores de la pluma de 2 piezas	-	-	-	-	-	-	●
Kit de manipulación de objetos (válvulas de bloqueo en la pluma y el brazo, gancho de elevación y tabla de carga)	-	-	-	○	○	○	○
Hoja dozer estándar	●	●	●	●	●	●	●
CONTROLES							
Joysticks hidráulicos servoasistidos con controles proporcionales electrohidráulicos	●	●	●	-	-	●	●
Control de rotación proporcional electrohidráulico	●	●	●	-	-	●	●
Pedal de control de giro	-	-	-	●	●	-	-
Control proporcional electrohidráulico de la pluma de 2 piezas	-	-	-	-	-	-	●
1.º circuito auxiliar (AUX1) con control proporcional electrohidráulico	●	●	●	-	-	●	●
1.º circuito auxiliar (AUX1) con pedal de control	-	-	-	●	●	-	-
Ajuste mecánico del caudal máximo del circuito AUX1	-	-	-	●	●	●	●
2.º circuito auxiliar (AUX2) con control proporcional electrohidráulico	○	○	○	-	-	○	○
2.º circuito auxiliar (AUX2) con pedal de control	-	-	-	○	○	-	-
Predisposición para garfio (AUX3 con desviador de caudal del cilindro del cazo)	-	-	-	○	○	○	○
Drenaje directo al tanque	-	-	-	○	○	○	○
Desviador mecánico entre efecto simple y doble AUX1	●	●	-	●	●	●	●
2 velocidades de marcha con Cambio Descendente Automático (de 2.ª a 1.ª marcha si se requiere más tracción) y Cambio Ascendente	●	●	●	●	●	●	●
BANDA DE RODAMIENTO							
Orugas de goma	●	●	●	●	●	●	●
Chasis extensible	●	●	●	●	●	●	●
VARIOS							
Manual del operador	●	●	●	●	●	●	●
Interruptor de desconexión de la batería	●	●	●	●	●	●	●
CASE Sitewatch y SiteConnect	○	○	○	○	○	○	○
COMPONENTES HIDRÁULICOS							
Bomba de engranajes	●	-	●	-	-	-	-
Bomba de caudal variable	-	●	-	●	●	●	●
Aceite hidráulico y lubricantes estándar	●	●	-	●	●	●	●
Aceite hidráulico y lubricantes bio	○	○	●	○	○	○	○
IMPLEMENTOS / PRE-INSTALACIONES							
Predisposición para alto caudal (por ejemplo para trituradora)	-	-	-	-	-	○	○
Predisposición para enganche rápido hidráulico (Efecto simple o doble)	-	-	-	○	○	○	○
Enganches rápidos hidráulicos y mecánicos	○■	○■	○■	○■	○■	○■	○■
Cazos	○■	○■	○■	○■	○■	○■	○■
Gran variedad de implementos	■	■	■	■	■	■	■
MODELO ELÉCTRICO ESPECÍFICO							
Controles y pantalla electrónica	-	-	●	-	-	-	-
3 Modos de control preestablecidos	-	-	●	-	-	-	-
3 ajustes hidráulicos preestablecidos y 1 individual para personalizar cada movimiento y circuito auxiliar	-	-	●	-	-	-	-
Bomba de engranajes helicoidales	-	-	●	-	-	-	-
Cargador de batería integrado (220 VCA)	-	-	●	-	-	-	-
Cargador rápido portátil (380 VCA)	-	-	○	-	-	-	-

● Standard | ○ options | ■ Parts | - N/A

CONFIGURACIÓN ESTÁNDAR
Y OPCIONALES

	CX22D	CX25D	CX28D	CX35D
CABINA / CANOPY / BARRA ANTIVUELCO				
Cabina/Canopy inclinable (ROPS/TOPS - FOPS Nivel 1)	●	●	●	●
Aire acondicionado y calefacción	○	-	○	○
Calefacción	-	●	-	-
Luz automática interna	-	-	●	●
DAB Radio, Bluetooth, USB, Tarjeta de memoria SD/SDHC, Entrada audio (solo cabina)	○	○	○	○
Antirrobo	○	○	○	○
Toma eléctrica en el techo para faro rotativo	-	-	●	●
Limpia-parabrisas	●	●	●	●
Espejos de visión trasera (izquierdo, derecho)	●	●	●	●
Asiento de tela con suspensión mecánica (cabina)	●	●	●	●
Asiento de tela con suspensión neumática (cabina)	-	-	○	○
Asiento de vinilo con suspensión mecánica (canopy)	●	●	●	●
Alarma de desplazamiento	○	○	○	○
Rejilla de protección superior (FOPS Nivel 2)	■	■	■	■
Rejilla de protección frontal (Nivel 2)	■	■	■	■
Llave de encendido, que abre todos los bloqueos de la máquina	●	●	●	●
Luces led de trabajo estándar	●	●	●	●
Luces led de trabajo adicionales	○	○	○	○
Faro rotativo	○	○	○	○
BRAZO / PLUMA / CONTRAPESO / HOJA				
Brazo estándar	●	●	●	●
Brazo largo	○	○	○	○
Protección del cilindro de elevación de la pluma y del cilindro de la hoja dozer	●	●	●	●
Protección del cilindro del brazo y del cilindro del cazo	■	■	■	■
Contrapeso estándar	●	●	●	●
Contrapeso adicional	-	○	○	○
Hoja dozer estándar	●	●	●	●
Hoja dozer flotante	○	○	○	○
Válvulas de bloqueo en el cilindro de la hoja dozer	○	○	○	○
Kit de manipulación de objetos (válvulas de bloqueo en la pluma y el brazo, gancho de elevación y tabla de carga)	○	○	○	○
COMPARTIMENTO DEL MOTOR				
Filtro de aire con válvula de drenaje e indicador eléctrico de anti-obstrucción	-	-	●	●
Bomba de llenado del combustible eléctrico	-	-	○	○
CONTROLES				
Joysticks hidráulicos servoasistidos con controles proporcionales electrohidráulicos	●	●	●	●
Control de rotación proporcional electrohidráulico	●	●	●	●
1.º circuito auxiliar (AUX1) con control proporcional electrohidráulico	●	●	●	●
Ajuste mecánico del caudal máximo del circuito AUX1	●	●	●	●
2.º circuito auxiliar (AUX2) con control proporcional electrohidráulico	○	○	○	○
3.º circuito auxiliar (AUX3) con control proporcional electrohidráulico	-	-	○	○
Predisposición para garfio (AUX3 con desviador de caudal del cilindro del cazo)	○	○	○	○
Drenaje directo al tanque	○	○	○	○
Desviador mecánico entre efecto simple y doble AUX1	●	●	●	●
2 velocidades de marcha con Cambio Descendente Automático (de 2.ª a 1.ª marcha si se requiere más tracción) y Cambio Ascendente	●	●	●	●
BANDA DE RODAMIENTO				
Orugas de goma	●	●	●	●
Orugas de acero	-	-	○	○
Tacos de goma para las orugas de acero	-	-	■	■
Chasis extensible	●	●	-	-
VARIOS				
Manual del operador	●	●	●	●
Interruptor de desconexión de la batería	●	●	●	●
CASE Sitewatch y SiteConnect	●	●	●	●
COMPONENTES HIDRÁULICOS				
Bomba de caudal variable	●	●	●	●
Aceite hidráulico y lubricantes estándar	●	●	●	●
Aceite hidráulico y lubricantes bio	○	○	○	○
Lubricación centralizada automática	-	○	○	○
IMPLEMENTOS / PRE-INSTALACIONES				
Predisposición para alto caudal (por ejemplo para trituradora)	○	○	○	○
Predisposición para enganche rápido hidráulico (Efecto simple o doble)	○	○	○	○
Enganches rápidos hidráulicos y mecánicos	○■	○■	○■	○■
Cazos	○■	○■	○■	○■
Gran variedad de implementos	■	■	■	■

● Standard | ○ options | ■ Parts | - N/A

	CX42D	CX45D	CX50D	CX55D	CX58D	CX60D	CX65D
CABINA / CANOPY / BARRA ANTIVUELCO							
Cabina inclinable (ROPS/TOPS - FOPS Nivel 1)	●	●	●	●	●	●	●
Aire acondicionado y calefacción automáticos	○	○	○	○	●	●	●
Luz automática interna	●	●	●	●	●	●	●
DAB Radio, Bluetooth, USB, Tarjeta de memoria SD/SDHC, Entrada audio	○	○	○	○	●	●	●
Antirrobo	○	○	○	○	○	○	○
Toma eléctrica en el techo para faro rotativo	●	●	●	●	●	●	●
Limpia-parabrisas	●	●	●	●	●	●	●
Espejos de visión trasera	●	●	●	●	●	●	●
Asiento de tela con suspensión mecánica Premium	●	●	●	●	●	●	●
Asiento de tela con suspensión neumática + joysticks suspendidos	○	○	○	○	○	○	○
Asiento de tela con suspensión neumática y calefacción + joysticks suspendidos	○	○	○	○	○	○	○
Cámara de visión trasera	○	○	○	○	○	○	○
Alarma de desplazamiento	○	○	○	○	○	○	○
Rejilla de protección superior (FOPS Nivel 2)	■	■	■	■	■	■	■
Rejilla de protección frontal (Nivel 2)	■	■	■	■	■	■	■
Cuadro de instrumentos digital con ajuste de flujo en AUX1, AUX2 y AUX3	●	●	●	●	●	●	●
Llave de encendido, que abre todos los bloqueos de la máquina	●	●	●	●	●	●	●
Luces led de trabajo estándar	●	●	●	●	●	●	●
Luces led de trabajo adicionales	○	○	○	○	○	○	○
Faro rotativo	○	○	○	○	○	○	○
BRAZO / PLUMA / CONTRAPESO / HOJA							
Brazo estándar	●	●	●	●	●	●	●
Brazo largo	○	○	○	○	○	○	○
Pluma de 2 piezas	-	●	-	●	-	-	●
Protección del cilindro de elevación de la pluma y del cilindro de la hoja dozer	●	●	●	●	●	●	●
Protección del cilindro del brazo y del cilindro del cazo	■	■	■	■	■	■	■
Contrapeso estándar	●	-	●	-	●	●	-
Contrapeso adicional - Ligero	○	●	○	●	○	○	●
Contrapeso adicional - Pesada	○	○	○	○	○	○	○
Válvulas de bloqueo en el cilindro giratorio	-	-	-	-	●	●	●
Válvulas de bloqueo en el cilindro de la hoja dozer	○	○	○	○	○	○	○
Válvulas de bloqueo en cilindros posicionadores de la pluma de 2 piezas	-	●	-	●	-	-	●
Kit de manipulación de objetos (válvulas de bloqueo en la pluma y el brazo, gancho de elevación y tabla de carga)	○	○	○	○	○	○	○
Hoja dozer estándar	●	●	●	●	●	●	●
Hoja dozer de 6 posiciones (Ángulo/Inclinación)	○	○	○	○	○	○	○
Hoja dozer flotante	○	○	○	○	○	○	○
COMPARTIMENTO DEL MOTOR							
Filtro de aire con válvula de drenaje e indicador eléctrico de anti-obstrucción	●	●	●	●	●	●	●
Accionamiento hidráulico reversible del ventilador con modo de funcionamiento automático	-	-	-	-	●	●	●
Bomba de llenado del combustible eléctrico	○	○	○	○	-	-	-
Bomba de llenado del combustible eléctrico con función de parada automática	-	-	-	-	○	●	●
CONTROLES							
Joysticks hidráulicos servoasistidos con controles proporcionales electrohidráulicos	●	●	●	●	●	●	●
Control de rotación proporcional electrohidráulico	●	●	●	●	●	●	●
Control proporcional electrohidráulico de la pluma de 2 piezas	-	●	-	●	-	-	●
1.º circuito auxiliar (AUX1) con control proporcional electrohidráulico	●	●	●	●	●	●	●
2.º circuito auxiliar (AUX2) con control proporcional electrohidráulico	○	○	○	○	○	●	●
3.º circuito auxiliar (AUX3) con control proporcional electrohidráulico	○	○	○	○	-	○	○
Predisposición para garfio (AUX3 con desviador de caudal del cilindro del cazo)	○	○	○	○	○	○	○
Drenaje directo al tanque	○	○	○	○	○	○	○
Desviador eléctrico entre efecto simple y doble AUX1	●	●	●	●	●	●	●
2 velocidades de marcha con Cambio Descendente Automático (de 2.ª a 1.ª marcha si se requiere más tracción) y Cambio Ascendente	●	●	●	●	●	●	●
Control de RPM proporcional electrónico con ralentí automático	●	●	●	●	●	●	●
BANDA DE RODAMIENTO							
Orugas de goma	●	●	●	●	●	●	●
Orugas de acero	○	○	○	○	○	○	○
Tacos de goma para las orugas de acero	■	■	■	■	■	■	■
Orugas Geogrip	■	■	■	■	■	■	■
VARIOS							
Manual del operador	●	●	●	●	●	●	●
Interruptor de desconexión de la batería	●	●	●	●	●	●	●
CASE Sitewatch y SiteConnect	●	●	●	●	●	●	●
COMPONENTES HIDRÁULICOS							
Bomba de caudal variable	●	●	●	●	●	●	●
Aceite hidráulico y lubricantes estándar	●	●	●	●	●	●	●
Aceite hidráulico y lubricantes bio	○	○	○	○	○	○	○
Lubricación centralizada automática	○	○	○	○	○	○	○
IMPLEMENTOS / PRE-INSTALACIONES							
Predisposición para alto caudal (por ejemplo para trituradora)	○	○	○	○	○	○	○
Predisposición para enganche rápido hidráulico (Efecto simple o doble)	○	○	○	○	○	○	○
Enganches rápidos hidráulicos y mecánicos	○■	○■	○■	○■	○■	○■	○■
Cazos	○■	○■	○■	○■	○■	○■	○■
Gran variedad de implementos	■	■	■	■	■	■	■

● Standard | ○ Options | ■ Parts | - N/A

ESPECIFICACIONES
CX12D - CX35D

		CX12D	CX14D	CX17D
MOTOR				
Tipo		KUBOTA D722 - STAGE 5	KUBOTA D722 - STAGE 5	YANMAR 3TNV70 - STAGE 5
Potencia	kW/CV	(2200 rpm) 8,8 - 11,8	(2200 rpm) 8,8 - 11,8	(2200 rpm) 12 - 16,3
Cilindrada	cm^3	719	719	854
Número de cilindros	n°	3	3	3
Refrigeración		Líquido	Líquido	Líquido
Consumo	l/h	1,8	1,8	2,4
Alternador	V (Ah)	12 (40)	12 (40)	12 (40)
Batería	V (Ah)	12 (45)	12 (45)	12 (65)
SISTEMA HIDRÁULICO				
Tipo de circuito		-	-	-
Tipo de bomba		2 bombas de engranajes	caudal variable	caudal variable
Cilindrada de la bomba	cm^3	5,5 + 5,5	5,5 + 5,5	8 + 8 + 6,6
Capacidad de la bomba	l/min	26	28	16 + 16 + 13,1
Presión máxima de calibración del circuito	bar	165	200	220
Sistema auxiliar (presión Máx.):				
• AUX 1	l/min (bares)	de efecto simple o doble 26 - 165	de efecto simple o doble 28 - 200	de efecto simple o doble 29,1 - 205
• AUX 2	l/min (bares)	opcional 12 - 165	opcional 13 - 165	opcional 13,1 - 205
• AUX 3	l/min (bares)	-	-	opcional 16 - 220
		* con prioridad - ** baja prioridad - *** alta prioridad		
VELOCIDAD DE MARCHA Y GIRO				
Velocidad de marcha (dos velocidades automáticas)	km/h	1.° : 0 ÷ 1,8 / 2.° : 0 ÷ 3,8	1.° : 0 ÷ 1,8 / 2.° : 0 ÷ 3,8	1.° : 0 ÷ 2,2 / 2.° : 0 ÷ 4,1
Velocidad de giro	rpm	9,5	9,5	10,5
MANDOS				
Pluma, balancín, cazos y giro de la torreta		2 joysticks de control	2 joysticks de control	2 joysticks de control
Posicionador de la pluma en dos partes		-	-	-
Movimientos de la oruga		2 palancas de control	2 palancas de control	2 palancas de control
Hoja dozer		palanca de control	palanca de control	palanca de control
Sistema auxiliar :				
• AUX 1		interruptor electro-proporcional en joystick derecho*	interruptor electro-proporcional en joystick derecho**	pedal derecho
• AUX 2		-	-	-
Giro de la pluma		interruptor electro-proporcional en joystick izquierdo	interruptor electro-proporcional en joystick izquierdo	pedal izquierdo
		* con anclaje de seguridad - ** con función de fijación de posición		
PESOS				
Peso de transporte con barra de antivuelco (con techo FOPS 1)*	kg	1200 (1225)	1255 (1280)	
Peso operativo con barra de antivuelco (con techo FOPS 1)*	kg	1305 (1330)	1360 (1385)	
Peso de transporte con canopy*	kg			1580
Peso de transporte con cabina*	kg			1690
Peso operativo con canopy* ISO 6016	kg			1690
Peso operativo con cabina* ISO 6016	kg			1800
* con orugas de goma				
CIRCUITO Y CAPACIDADES DEL COMPONENTE				
Tanque de combustible	l	14,5	14,5	25
Tanque del aceite hidráulico	l	9,5	9,5	20
Capacidad del circuito hidráulico	l	15	15	29
Capacidad del sistema de refrigeración	l	6	6	4,5
Aceite del motor	l	1,8	1,8	2,4

CX18D	CX19D	CX20D	CX22D	CX25D	CX28D
YANMAR 3TNV70 - STAGE 5	YANMAR 3TNV76 - STAGE 5	YANMAR 3TNV76 - STAGE 5	KUBOTA D1105 - STAGE 5	YANMAR 3TNV76 - STAGE 5	KUBOTA D1703-M-DI-E4B - STAGE 5
(2200 rpm) 12 - 16,3	(2200 rpm) 13,7 - 18,6	(2200 rpm) 13,7 - 18,6	(2400 rpm) 15,4 - 20,9	(2200 rpm) 13,7 - 18,6	(2200 rpm) 18,2 - 24,7
854	1116	1116	1105	1116	1647
3	3	3	3	3	3
Líquido	Líquido	Líquido	Líquido	Líquido	Líquido
2,4	3,1	3,1	3	3	3,5
12 (40)	12 (40)	12 (40)	12 (40)	12 (40)	12 (40)
12 (65)	12 (65)	12 (65)	12 (62)	12 (65)	12 (74)
-	-		Sistema de centro cerrado para detección de la carga con válvula de control		Sistema de centro cerrado para detección de la carga con válvula de control «Uso compartido de flujo»
caudal variable	caudal variable	caudal variable	1 Bomba variable con detección de carga + 1 bomba de engranajes	caudal variable	1 Bomba variable con detección de carga + 1 bomba de engranajes
8 + 8 + 6,6	9 + 9 + 6,6	9 + 9 + 6,6	25 + 4,95	2 x 13 + 8,3	48 + 5
16 + 16 + 13,1	18 + 18 + 13,1	18 + 18 + 13,1	52 + 10,3	2 x 28,5 + 18	105 + 10
220	240	240	240	230	250
de efecto simple o doble 29,1 - 205	de efecto simple o doble 31,1 - 205	de efecto simple o doble 31,1 - 205	de efecto simple o doble* 50 - 200	de efecto simple o doble 45 - 210	de efecto simple o doble* 50 - 200
opcional 13,1 - 205	opcional 13,1 - 205	opcional 13,1 - 205	opcional 13/8 - 220	opcional 18 - 200	de efecto doble - opcional 35/20 - 250
opcional 16 - 220	opcional 18 - 240	opcional 18 - 240	opcional 50 - 220	opcional 46 - 210	de efecto doble - opcional 35/20 - 250
* con prioridad - ** baja prioridad - *** alta prioridad					
1.° : 0 ÷ 2,2 / 2ª : 0 ÷ 4,1	1.° : 0 ÷ 2,3 / 2.° : 0 ÷ 4,4	1.° : 0 ÷ 2,3 / 2.° : 0 ÷ 4,4	1.° : 0 ÷ 2,6 / 2.° : 0 ÷ 4,0	1.° : 0 ÷ 2,6 / 2.° : 0 ÷ 4,3	1.° : 0 ÷ 2,5 / 2.° : 0 ÷ 4,6
10,5	10,5	10,5	10,5	11	10
2 joysticks de control	2 joysticks de control	2 joysticks de control	2 joysticks de control	2 joysticks de control	2 joysticks de control
-	-	interruptor electroproporcional en joystick derecho			
2 palancas de control	2 palancas de control	2 palancas de control	2 palancas de control	2 palancas de control	2 palancas de control
palanca de control	palanca de control	palanca de control	palanca de control	palanca de control	palanca de control
pedal derecho	interruptor electro-proporcional en joystick derecho*	interruptor electro-proporcional en joystick derecho*	interruptor electro-proporcional en joystick derecho***	interruptor electro-proporcional en joystick derecho**	interruptor electro-proporcional en joystick derecho***
-	-	-			interruptor electro-proporcional en joystick izquierdo
pedal izquierdo	interruptor electro-proporcional en joystick izquierdo	interruptor electro-proporcional en joystick izquierdo		interruptor electro-proporcional en joystick izquierdo	interruptor electro-proporcional en joystick izquierdo
* con anclaje de seguridad - ** con función de fijación de posición					
1720	1770	1900	2090	2450	2890
1830	1880	2010	2190	2580	3020
1830	1880	2010	2220	2580	3020
1940	1990	2120	2320	2710	3150
25	25	25	20	26	46
20	20	20	16	29	30
29	29	30	25	40	54
4,5	4,5	4,5	4	5	7,5
2,4	2,8	2,8	4,4	2,8	7

ESPECIFICACIONES
CX42D - CX65D

		CX35D	CX42D	CX45D
MOTOR				
Tipo		KUBOTA D1703-M-DI-E4B - STAGE 5	KUBOTA D1803-CR-T - STAGE 5	KUBOTA D1803-CR-T - STAGE 5
Potencia	kW/CV	(2200 rpm) 18,2 - 24,7	(2300 rpm) 32,3 - 43,9	(2300 rpm) 32,3 - 43,9
Cilindrada	cm^3	1647	1826	1826
Número de cilindros	n°	3	3	3
Refrigeración		Líquido	Líquido	Líquido
Consumo	l/h	3,5	5,4	5,4
Alternador	V (Ah)	12 (40)	12 (60)	12 (60)
Batería	V (Ah)	12 (74)	12 (75)	12 (75)
SISTEMA HIDRÁULICO				
Tipo de circuito		Sistema de centro cerrado para detección de la carga con válvula de control «Uso compartido de flujo»	Sistema de centro cerrado para detección de la carga con válvula de control «Uso compartido de flujo»	Sistema de centro cerrado para detección de la carga con válvula de control «Uso compartido de flujo»
Tipo de bomba		1 Bomba variable con detección de carga + 1 bomba de engranajes	1 Bomba hidráulica variable con detección de carga y control electrónico + 1 bomba de engranajes	1 Bomba hidráulica variable con detección de carga y control electrónico + 1 bomba de engranajes
Cilindrada de la bomba	cm^3	48 + 5	53,7 + 11,2	53,7 + 11,2
Capacidad de la bomba	l/min	105 + 10	107 + 22,3	107 + 22,3
Presión máxima de calibración del circuito	bar	250	280	280
Sistema auxiliar (presión Máx.):				
• AUX 1	l/min (bares)	de efecto simple o doble* 50 - 200	de efecto simple o doble* 60 - 200	de efecto simple o doble* 60 - 200
• AUX 2	l/min (bares)	de efecto doble - opcional 35/20 - 250	de efecto doble - opcional 40/30 - 280	de efecto doble - opcional 40/30 - 280
• AUX 3	l/min (bares)	de efecto doble - opcional 35/20 - 250	de efecto doble - opcional 40/30 - 280	de efecto doble - opcional 40/30 - 280
		* con prioridad - ** baja prioridad - *** alta prioridad		
VELOCIDAD DE MARCHA Y GIRO				
Velocidad de marcha (dos velocidades automáticas)	km/h	1.° : 0 ÷ 2,5 / 2.° : 0 ÷ 4,6	1.° : 0 ÷ 2,6 / 2.° : 0 ÷ 4,5	1.° : 0 ÷ 2,6 / 2.° : 0 ÷ 4,5
Velocidad de giro	rpm	11	10,5	10,5
MANDOS				
Pluma, balancín, cazos y giro de la torreta		2 joysticks de control	2 joysticks de control	2 joysticks de control
Posicionador de la pluma en dos partes				
Movimientos de la oruga		2 palancas de control	2 palancas de control	2 palancas de control
Hoja dozer		palanca de control	palanca de control	palanca de control
Sistema auxiliar :				
• AUX 1		interruptor electro-proporcional en joystick derecho**	interruptor electro-proporcional en joystick derecho**	interruptor electro-proporcional en joystick derecho**
• AUX 2		interruptor electro-proporcional en joystick izquierdo	interruptor electro-proporcional en joystick derecho*	interruptor electro-proporcional en joystick derecho*
• AUX 3			interruptor electro-proporcional en joystick izquierdo	interruptor electro-proporcional en joystick izquierdo
Giro de la pluma		interruptor electro-proporcional en joystick izquierdo	interruptor electro-proporcional en joystick izquierdo	interruptor electro-proporcional en joystick izquierdo
		* con anclaje de seguridad - ** con función de fijación de posición		
PESOS				
Peso de transporte con canopy*	kg	3120		
Peso de transporte con cabina*	kg	3250	4200	4600
Peso operativo con canopy* ISO 6016	kg	3270		
Peso operativo con cabina* ISO 6016	kg	3400	4350	4750
* con orugas de goma				
CIRCUITO Y CAPACIDADES DEL COMPONENTE				
Tanque de combustible	l	45	60	60
Tanque del aceite hidráulico	l	30	50	50
Capacidad del circuito hidráulico	l	54	65	65
Capacidad del sistema de refrigeración	l	7,5	9	9
Aceite del motor	l	7	7	7

CX50D	CX55D	CX58D	CX60D	CX65D
PERKINS 404J-E22T - STAGE 5	PERKINS 404J-E22T - STAGE 5	KUBOTA V2607-CR-T - STAGE 5	KUBOTA V2607-CR-T - STAGE 5	KUBOTA V2607-CR-T - STAGE 5
(2300 rpm) 44,0 - 59,8	(2300 rpm) 44,0 - 5,8	(2300 rpm) 44,3 - 60,2	(2300 rpm) 44,3 - 60,2	(2200 rpm) 44,3 - 60,2
2216	2216	2615	2615	2615
4	4	4	4	4
Liquid	Liquid	Líquido	Líquido	Líquido
7,1	7,1	7,6	7,6	7,6
12 (85)	12 (85)	12 (60)	12 (60)	12 (60)
12 (100)	12 (100)	12 (95)	12 (95)	12 (95)
Sistema de centro cerrado para detección de la carga con válvula de control «Uso compartido de flujo»	Sistema de centro cerrado para detección de la carga con válvula de control «Uso compartido de flujo»	Sistema de centro cerrado para detección de la carga con válvula de control «Uso compartido de flujo»	Sistema de centro cerrado para detección de la carga con válvula de control «Uso compartido de flujo»	Sistema de centro cerrado para detección de la carga con válvula de control «Uso compartido de flujo»
1 Bomba hidráulica variable con detección de carga y control electrónico + 1 bomba de engranajes	1 Bomba hidráulica variable con detección de carga y control electrónico + 1 bomba de engranajes	1 Bomba hidráulica variable con detección de carga y control electrónico + 1 bomba de engranajes	1 Bomba hidráulica variable con detección de carga y control electrónico + 1 bomba de engranajes	1 Bomba hidráulica variable con detección de carga y control electrónico + 1 bomba de engranajes
65 + 14,5	65 + 14,5	65 + 14,5	71 + 14	71 + 14
129 + 28,8	129 + 28,8	129 + 28,8	141 + 27,8	141 + 27,8
280	280	280	280	280
de efecto simple o doble* 70 - 200	de efecto simple o doble* 70 - 200	de efecto simple o doble* 80 - 200	de efecto simple o doble* 85 - 200	de efecto simple o doble*** 85 - 200
de efecto doble - opcional 40/30 - 280	de efecto doble - opcional 40/30 - 280	de efecto doble - opcional 60/40 - 280	de efecto doble 60/40 - 280	de efecto doble 60/40 - 280
opcional 40/30 - 280	opcional 40/30 - 280	opcional 37 - 280	de efecto doble - opcional** 37/37 - 280	de efecto doble - opcional** 37/37 - 280
* con prioridad - ** baja prioridad - *** alta prioridad				
1.° : 0 ÷ 2,6 / 2.° : 0 ÷ 4,5	1.° : 0 ÷ 2,6 / 2.° : 0 ÷ 4,5	1.° : 0 ÷ 2,5 / 2.° : 0 ÷ 4,5	1.° : 0 ÷ 2,3 / 2.° : 0 ÷ 4,5	1.° : 0 ÷ 2,3 / 2.° : 0 ÷ 4,5
10,5	10,5	11	11	11
2 joysticks de control	2 joysticks de control	2 joysticks de control	2 joysticks de control	2 joysticks de control
2 palancas de control	2 palancas de control	2 palancas de control	2 palancas de control	2 palancas de control
palanca de control	palanca de control	palanca de control	palanca de control	palanca de control
interruptor electro-proporcional en joystick derecho**	interruptor electro-proporcional en joystick derecho**	interruptor electro-proporcional en joystick derecho**	interruptor electro-proporcional en joystick derecho**	interruptor electro-proporcional en joystick derecho**
interruptor electro-proporcional en joystick derecho*	interruptor electro-proporcional en joystick derecho*		interruptor electro-proporcional en joystick derecho*	interruptor electro-proporcional en joystick derecho*
interruptor electro-proporcional en joystick izquierdo	interruptor electro-proporcional en joystick izquierdo		interruptor electro-proporcional en joystick izquierdo	interruptor electro-proporcional en joystick izquierdo
interruptor electro-proporcional en joystick izquierdo	interruptor electro-proporcional en joystick izquierdo	interruptor electro-proporcional en joystick izquierdo	interruptor electro-proporcional en joystick izquierdo	interruptor electro-proporcional en joystick izquierdo
* con anclaje de seguridad - ** con función de fijación de posición				
4800	5250	5440	5740	6290
4950	5400	5670	5970	6520
75	75	85	85	85
65	65	60	60	60
85	85	80	80	80
11	11	12	12	12
10,6	10,6	10,2	10,2	10,2

ESPECIFICACIONES
ELECTRIC VEHICLE

			CX15EV		
MOTOR					
Tipo			Imanes Permanentes Internos (IPM)		
Potencia nominal del motor		kW	11,0		
Potencia de pico del motor		kW	16,0		
Suministro			de corriente alterna trifásica		
SUMINISTRO					
Química de la batería			ión de litio		
Capacidad bruta		kWh	21,5		
Tensión nominal del sistema		V	102		
Autonomía según el modo de funcionamiento		h	4 ÷ 8		
TIEMPOS DE CARGA					
Cargados integrado 220V		h	10		
Carga rápida externa trifásica 380V (opzional)		h	1,0 (80%) - 1,5 (100%)		
VELOCIDAD DE MARCHA Y GIRO					
Velocidad de marcha (dos velocidades automáticas)		km/h	1ª : 0 ÷ 1,8 / 2ª : 0 ÷ 3,8		
Velocidad de giro		rpm	9,5		
MODOS DE FUNCIONAMIENTO			**ECO**	**STD**	**PWR**
	Máx.	rpm	2400	2600	2800
IMPIANTO IDRAULICO					
Válvula de control			Uso compartido de flujo basado en la detección de carga		
Capacidad del sistema hidráulico		l	15		
Tipo de bomba			1 bomba de engranajes helicoidales de bajo ruido		
Cilindrada de la bomba		cm^3	10,1		
Caudal de la bomba		l/min	28		
Presión máxima de calibración del circuito		bares	180		
Sistema auxiliar (presión Máx.):					
• AUX 1		l/min	efecto simple o doble 28 - 180		
• AUX 2		l/min	opcional 10 - 180		
MANDOS					
Pluma, balancín, cazo y giro de la torreta			2 joysticks electro-proporcionales		
Movimientos de la oruga (incluido la rotación del contador)			2 palancas electro-proporcionales		
Lama			palanca electro-proporcional		
Sistema auxiliar:					
• AUX 1			interruptor electro-proporcional en joystick derecho		
Giro de la pluma			nterruptor electro-proporcional en joystick izquierdo		
			* con anclaje de seguridad - ** con función de fijación de posición		
PESOS					
Peso de transporte con barra de antivuelco*		kg	1315		
Peso operativo con barra de antivuelco*		kg	1340		

* avec chenilles en caoutchouc

CASE
CX15E

CASE

ESPECIFICACIONES
MINI EXCAVATORI

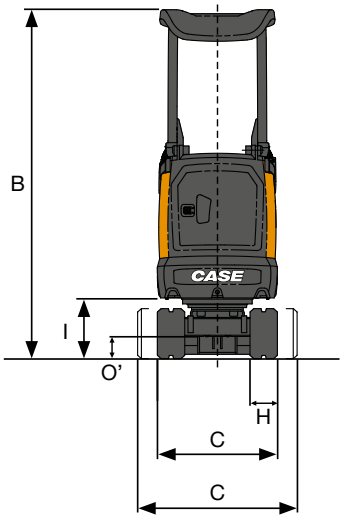

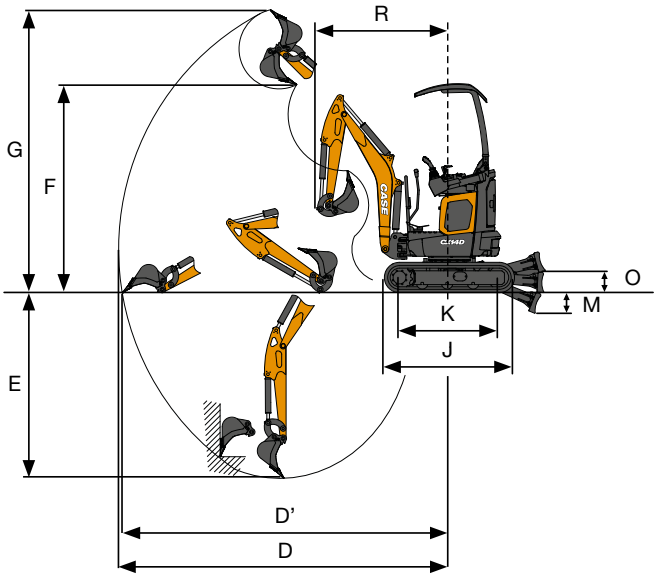

DIMENSIONES GENERALES			CX12D	CX14D	CX15EV	CX17D	CX18D
B	Altura máxima	mm	2300	2300	2300	2370	2370
C	Anchura máxima	mm	790 - 1050	790 - 1050	790 - 1050	990 - 1250	990 - 1300
R	Radio de giro delantero mínimo	mm	1415 - 1440	1465 - 1490	1465 - 1490	-	1670 - 1690
H	Ancho de vía	mm	180	180	180	230	230
I	Longitud de cadenas en contacto con el suelo	mm	-	-	-	454	456
J	Longitud total de las cadenas	mm	1434	1434	1434	1466	1560
K	Distancia entre ejes	mm	1100	1100	1000	1089	1185
M	Descenso máximo de la hoja	mm	225	225	225	240	260
O	Altura de la hoja	mm	220	220	220	280	290
O'	Espacio libre al suelo	mm	145	145	145	-	-
	Radio de rotación trasero	mm	525	565	710	650	650
	Longitud estándar del brazo de excavación (opcional)	mm	900 (1020)	1020 (1150)	1020 (1150)	950 (1150)	1150 (1350)
	Número de rodillos (por cada lado)	n°	3	3	3	3	3

DATOS DE RENDIMIENTO			CX12D		CX14D		CX15EV		CX17D		CX18D	
	Balancín	mm	900	1020	1020	1150	1020	1150	950	1150	1150	1350
	Fuerza de frenado del brazo ISO 6015	daN	690		630		630		1080	950	950	
	Fuerza de frenado del cazo	daN	1150		1150		1150		1500		1500	
	Fuerza de tracción	daN	1000		1000		1000		1700		1700	
	Presión sobre el suelo con:											
	- canopy	kg/cm²	0.29		0.31		0.31		0.30	0.31	0.30	
	- barra antivuelco	kg/cm²	0.30		-		0.32		0.31	0.33	0.31	
	- cadenas de goma y canopy	kg/cm²	-		-		-		-	-	-	
	- cadenas de goma y cabina	kg/cm²	-		-		-		-	-	-	
	Inclinación máx.		60% - 30°		60% - 30°		60% - 30°		60% - 30°		60% - 30°	
D	Alcance máximo	mm	3440	3545	3645	3755	3645	3755	3730	3920	4020	4210
D'	Alcance máximo desde el nivel del suelo	mm	3400	3505	3605	3715	3605	3715	3620	3820	3920	4120
E	Profundidad de excavación máx.	mm	1860	1980	2045	2175	2045	2175	2020	2220	2280	2480
F	Altura de descarga máx.	mm	2130	2215	2290	2380	2290	2380	2340	2460	2580	2700
G	Altura de excavación máx.	mm	2940	3025	3115	3205	3115	3205	3340	3460	3590	3710

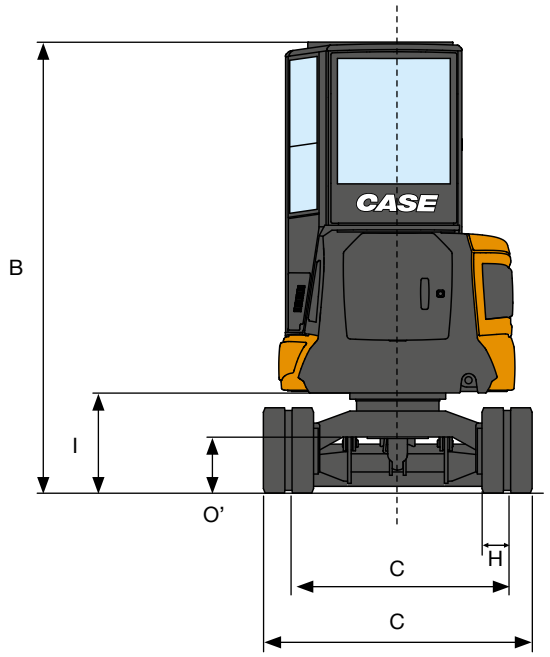

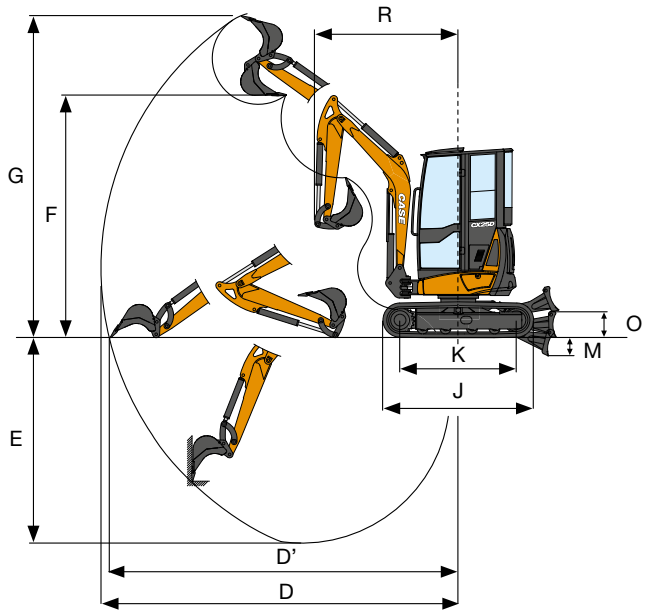

DIMENSIONES GENERALES			CX19D	CX20D	CX22D	CX25D
B	Altura máxima	mm	2370	2370	2395	2527
C	Anchura máxima	mm	900 - 1300	990 - 1300	990 - 1300	1500
R	Radio de giro delantero mínimo - canopy - cabina	mm	1670 - 1690	1880 - 1990	1795 - 1810	1810 - 1860 1880 - 1910
H	Ancho de vía	mm	230	230	230	280
I	Longitud de cadenas en contacto con el suelo	mm	456	456	445	567
J	Longitud total de las cadenas	mm	1560	1560	1665	1997
K	Distancia entre ejes	mm	1185	1185	1280	1544
M	Descenso máximo de la hoja	mm	260	260	275	242
O	Altura de la hoja	mm	290	290	280	352
O'	Espacio libre al suelo	mm	-	-	165	310
	Radio de rotación trasero	mm	650	715	950	750
	Longitud estándar del brazo de excavación (opcional)	mm	1150 (1350)	1150 (1350)	1250 (1450)	1350 (1550)
	Número de rodillos (por cada lado)	n°	3	3	3	4/1

DATOS DE RENDIMIENTO			CX19D		CX20D		CX22D		CX25D	
	Balancín	mm	1150	1350	1150	1350	1250	1450	1350	1550
	Fuerza de frenado del brazo ISO 6015	daN	950		950		1000		1450	
	Fuerza de frenado del cazo	daN	1500		1500		1600		2200	
	Fuerza de tracción	daN	1860		1860		2200		2200	
	Presión sobre el suelo con:									
	- canopy	kg/cm²	-		-		-		-	
	- barra antivuelco	kg/cm²	-		-		-		-	
	- cadenas de goma y canopy	kg/cm²	0.31		0.33		0.34		0.28	
	- cadenas de goma y cabina	kg/cm²	0.32		0.34		0.35		0.29	
	Inclinación máx.		60% - 30°		60% - 30°		60% - 30°		60% - 30°	
D	Alcance máximo	mm	4020	4210	4470	4670	4380	4570	4770	4960
D'	Alcance máximo desde el nivel del suelo	mm	3920	4120	4390	4590	4285	4485	4660	4850
E	Profundidad de excavación máx.	mm	2280	2480	2380	2580	2560	2760	2700	2900
F	Altura de descarga máx. - canopy - cabina	mm	2580	2700	3370	2220	2650	2760	3330 3190	3460 3310
G	Altura de excavación máx. - canopy - cabina	mm	3590	3710	4460	4640	3775	3885	4510 4320	4650 4440

ESPECIFICACIONES
MINI EXCAVATORI

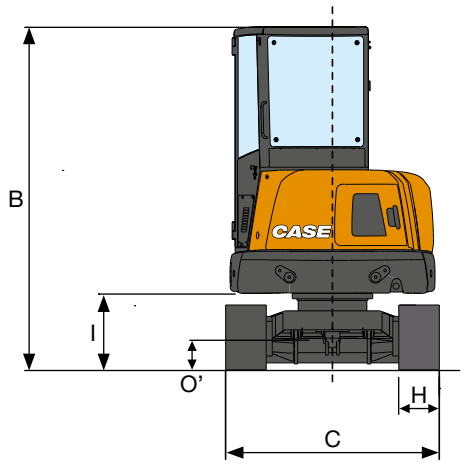

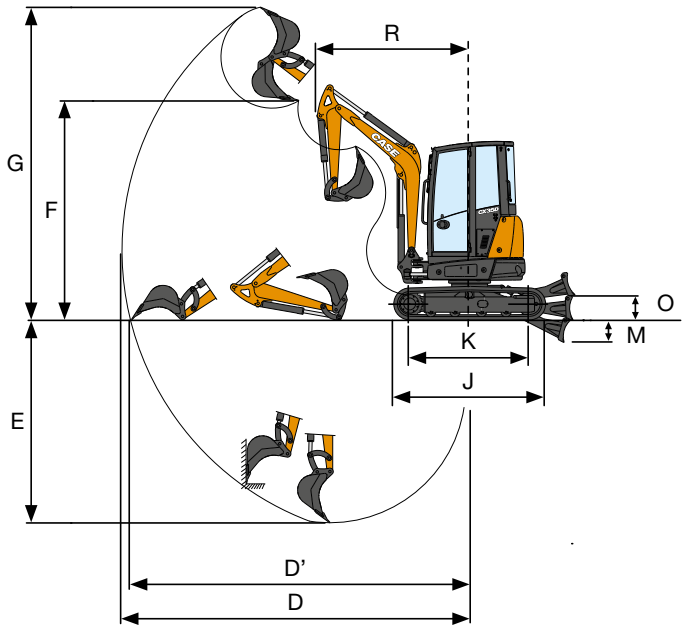

DIMENSIONES GENERALES			CX28D	CX35D	CX42D	CX45D
B	Altura máxima	mm	2530	2530	2510	2510
C	Anchura máxima	mm	1550	1580	1750	1750
R	Radio de giro delantero mínimo	mm	2060	2170	2170 - 2190	2290 - 2450
H	Ancho de vía	mm	280	300	350	350
I	Longitud de cadenas en contacto con el suelo	mm	570	570	550	550
J	Longitud total de las cadenas	mm	2100	2155	2260	2260
K	Distancia entre ejes	mm	1650	1700	1810	1810
M	Descenso máximo de la hoja	mm	305	315	330	330
O	Altura de la hoja	mm	340	345	380	380
O'	Espacio libre al suelo	mm	240	230	-	-
	Radio de rotación trasero	mm	770	790	875	975
	Longitud estándar del brazo de excavación (opcional)	mm	1200 (1400)	1200 (1400)	1400 (1650)	1400 (1650)
	Número de rodillos (por cada lado)	n°	4/1	4/1	5/1	5/1

DATOS DE RENDIMIENTO			CX28D		CX35D		CX42D		CX45D	
	Balancín	mm	1200	1400	1200	1400	1400	1650	1400	1650
	Fuerza de frenado del brazo ISO 6015	daN	1750		1750		2200		2200	
	Fuerza de frenado del cazo	daN	3500		3100		4300		4300	
	Fuerza de tracción	daN	3400		3400		4260		4260	
	Presión sobre el suelo con:									
	- canopy	kg/cm²	-		-		-		-	
	- barra antivuelco	kg/cm²	-		-		-		-	
	- cadenas de goma y canopy	kg/cm²	0.29		0.33		-		-	
	- cadenas de goma y cabina	kg/cm²	0.31		0.34		0.30		0.33	
	Inclinación máx.		60% - 30°		60% - 30°		60% - 30°		60% - 30°	
D	Alcance máximo	mm	4720	4910	4930	5120	5400	5640	5960	6210
D'	Alcance máximo desde el nivel del suelo	mm	4590	4790	4810	5010	5270	5515	5840	6100
E	Profundidad de excavación máx.	mm	2650	2850	2870	3070	3085	3335	3230	3480
F	Altura de descarga máx.	mm	3100	3220	3110	3230	3660	3820	4620	4860
G	Altura de excavación máx.	mm	4280	4400	4440	4560	5010	5170	6070	6310

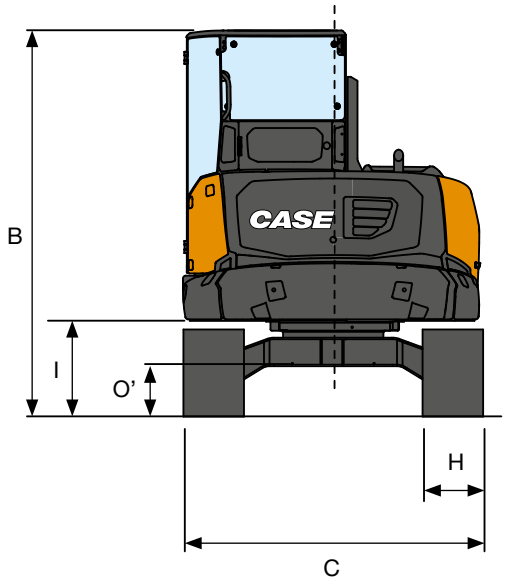

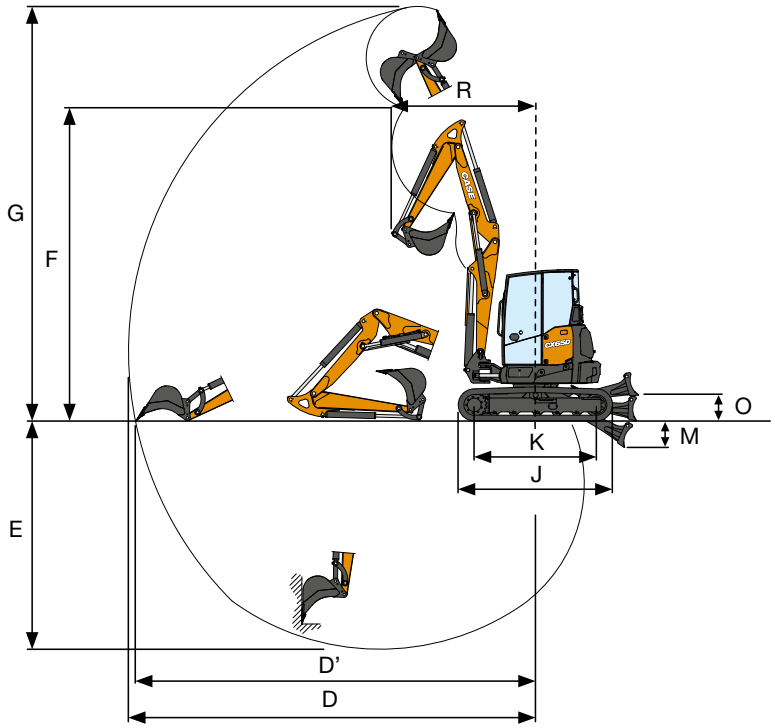

DIMENSIONES GENERALES			CX50D	CX55D	CX58D	CX60D	CX65D
B	Altura máxima	mm	2570	2570	2550	2550	2550
C	Anchura máxima	mm	1900	1900	1980	1980	1980
R	Radio de giro delantero mínimo	mm	2240 - 2280	2370 - 2530	2290 - 2315	2390 - 2410	2430 - 2570
H	Ancho de vía	mm	400	400	400	400	400
I	Longitud de cadenas en contacto con el suelo	mm	610	610	630	630	630
J	Longitud total de las cadenas	mm	2460	2460	2460	2600	2600
K	Distancia entre ejes	mm	1920	1920	1920	2060	2060
M	Descenso máximo de la hoja	mm	480	475	410	450	450
O	Altura de la hoja	mm	385	390	420	420	420
O'	Espacio libre al suelo	mm	-	-	330	330	330
	Radio de rotación trasero	mm	950	1050	1000	1000	1100
	Longitud estándar del brazo de excavación (opcional)	mm	1500 (1750)	1500 (1750)	1500 (1650)	1650 (1900)	1650 (1900)
	Número de rodillos (por cada lado)	n°	5/1	5/1	5/1	5/1	5/1

DATOS DE RENDIMIENTO			CX50D		CX55D		CX58D		CX60D		CX65D	
	Balancín	mm	1500	1750	1500	1750	1500	1650	1650	1900	1650	1900
	Fuerza de frenado del brazo ISO 6015	daN	2350		2350		2800		3300		3300	
	Fuerza de frenado del cazo	daN	4300		4300		5300		5300		5300	
	Fuerza de tracción	daN	5420		5420		5500		6500		6500	
	Presión sobre el suelo con:											
	- canopy	kg/cm²	-		-		-		-		-	
	- barra antivuelco	kg/cm²	-		-		-		-		-	
	- cadenas de goma y canopy	kg/cm²	-		-		-		-		-	
	- cadenas de goma y cabina	kg/cm²	0.28		0.31		0.31		0.31		0.34	
	Inclinación máx.		60% - 30°		60% - 30°		60% - 30°		60% - 30°		60% - 30°	
D	Alcance máximo	mm	5630	5870	6310	6560	5980	6140	6250	6490	6870	7110
D'	Alcance máximo desde el nivel del suelo	mm	5500	5750	6190	6450	5845	6005	6120	6360	6750	7000
E	Profundidad de excavación máx.	mm	3330	3580	3490	3740	3400	3570	3850	4100	3950	4200
F	Altura de descarga máx.	mm	3920	4080	5030	5270	3950	4050	4090	4240	5280	5510
G	Altura de excavación máx.	mm	5260	5420	6480	6720	5670	5770	5800	5950	7000	7220

CAPACIDAD DE ELEVACIÓN
CX12D - CX25D

Apertura del brazo desde el centro de rotación (m). Capacidad de elevación (tonelada) a 1 m de altura

CX12D	2	Máx.
Hoja dozer frontal y bajada	0,26*	0,14
Hoja dozer frontal y elevada	0,26*	0,14
Chasis abierto lateral	0,25*	0,12

Balancín estándar L = 900 mm
(Balancín opcional L = 1020 mm)

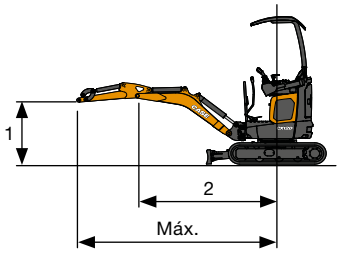

CX14D	2	3	Máx.
Hoja dozer frontal y bajada	0,30*	0,15*	0,14*
Hoja dozer frontal y elevada	0,30*	0,15	0,13
Chasis abierto lateral	0,28*	0,14	0,11

Balancín estándar L = 1020 mm
(Balancín opcional L = 1150 mm)

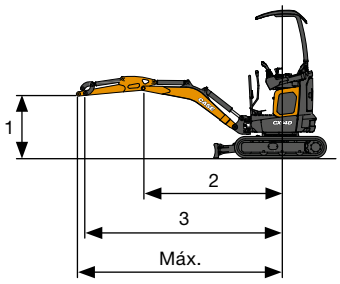

CX15EV	2	3	Máx.
Hoja dozer frontal y bajada	330*	240*	230*
Hoja dozer frontal y elevada	330*	190	170
Chasis abierto lateral	240	120	120

Balancín estándar L = 1020 mm
(Balancín opcional L = 1150 mm)

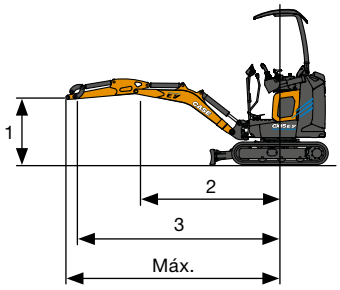

CX17D	2	3	Máx.
Hoja dozer frontal y bajada	720* (630*)	480* (450*)	460* (420*)
Hoja dozer frontal y elevada	300 (360)	160 (190)	150 (160)
Chasis abierto lateral	340 (400)	190 (210)	170 (180)

Balancín estándar L = 950 mm
(Balancín opcional L = 1150 mm)

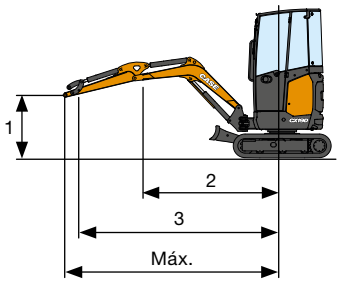

CX18D	2	3	Máx.
Hoja dozer frontal y bajada	610*	420*	390*
Hoja dozer frontal y elevada	420	230	180
Chasis abierto lateral	420	230	180

Balancín estándar L = 1150 mm
(Balancín opcional L = 1350 mm)

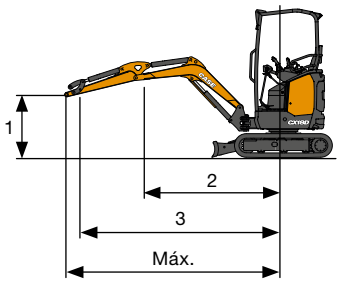

* Indica el límite de carga hidráulico.

La capacidad de elevación se basa en la norma ISO 10567 y no supera más del 75% de la carga de vuelco estática ni más del 87% de la capacidad de elevación hidráulica de la máquina.

Apertura del brazo desde el centro de rotación (m). Capacidad de elevación (tonelada) a 1 m de altura

CX19D	2	3	Máx.
Hoja dozer frontal y bajada	610*	420*	390*
Hoja dozer frontal y elevada	430	230	180
Chasis abierto lateral	430	230	190

Balancín estándar L = 1150 mm
(Balancín opcional L = 1350 mm)

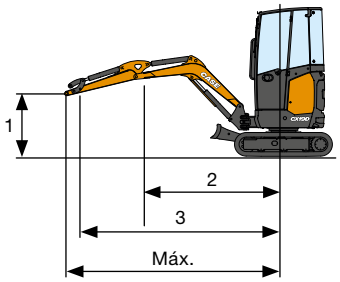

CX20D	2	3	Máx.
Hoja dozer frontal y bajada	640*	400*	360*
Hoja dozer frontal y elevada	490	250	160
Chasis abierto lateral	470	250	160

Balancín estándar L = 1150 mm
(Balancín opcional L = 1350 mm)

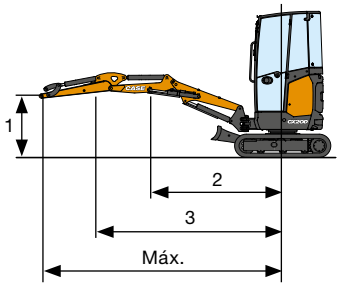

CX22D	2	3	Máx.
Hoja dozer frontal y bajada	760*	480*	420*
Hoja dozer frontal y elevada	760*	410	290
Chasis abierto lateral	700	350	260

Balancín estándar L = 1250 mm
(Balancín opcional L = 1450 mm)

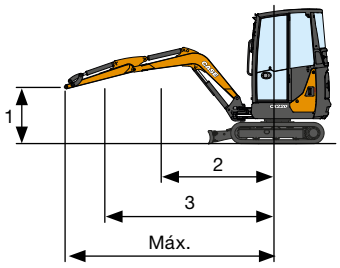

CX25D	2	3	4	Máx.
Hoja dozer frontal y bajada	1040*	550*	420*	410*
Hoja dozer frontal y elevada	750	420	260	240
Chasis abierto lateral	790	440	280	270

Balancín estándar L = 1350 mm
(Balancín opcional L = 1550 mm)

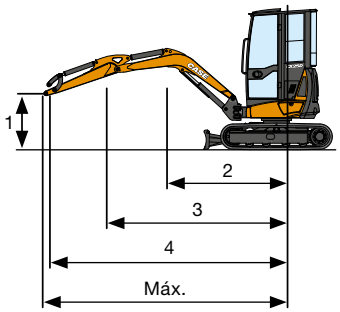

* Indica el límite de carga hidráulico.

La capacidad de elevación se basa en la norma ISO 10567 y no supera más del 75% de la carga de vuelco estática ni más del 87% de la capacidad de elevación hidráulica de la máquina.

CAPACITÉ DE LEVAGE
CX28D - CX65D

Apertura del brazo desde el centro de rotación (m). Capacidad de elevación (tonelada) a 1 m de altura

CX28D	3	4	Máx.
Hoja dozer frontal y bajada	890*	680*	670*
Hoja dozer frontal y elevada	600	390	380
Chasis abierto lateral	420	280	270

Balancín estándar L = 1200 mm
(Balancín opcional L = 1400 mm)

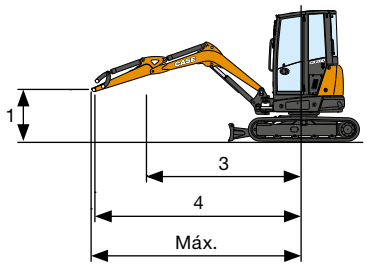

CX35D	3	4	Máx.
Hoja dozer frontal y bajada	870*	650*	630*
Hoja dozer frontal y elevada	870*	650*	630*
Chasis abierto lateral	690	470	430

Balancín estándar L = 1200 mm
(Balancín opcional L = 1400 mm)

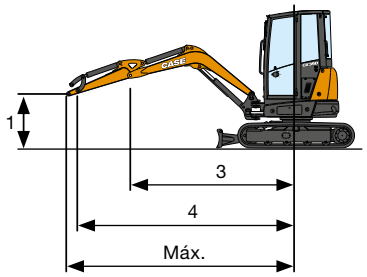

CX42D	3	4	Máx.
Hoja dozer frontal y bajada	1620*	1150*	1030*
Hoja dozer frontal y elevada	1010	660	530
Chasis abierto lateral	720	480	390

Balancín estándar L = 1400 mm
(Balancín opcional L = 1650 mm)

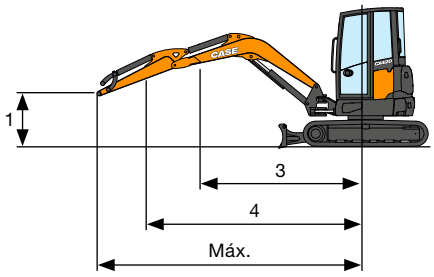

CX45D	2	3	4	5	Máx.
Hoja dozer frontal y bajada	2220*	1170*	1040*	930*	860*
Hoja dozer frontal y elevada	2220*	1170*	770	520	480
Chasis abierto lateral	1580	870	560	370	340

Balancín estándar L = 1400 mm
(Balancín opcional L = 1650 mm)

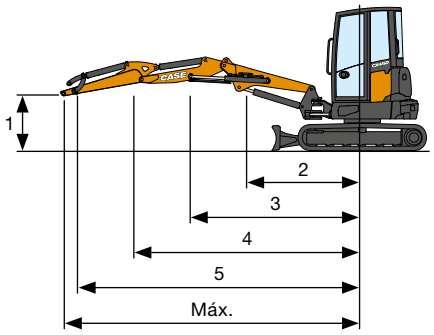

CX50D	3	4	Máx.
Hoja dozer frontal y bajada	1830*	1280*	1090*
Hoja dozer frontal y elevada	1260	820	610
Chasis abierto lateral	930	620	460

Balancín estándar L = 1500 mm
(Balancín opcional L = 1750 mm)

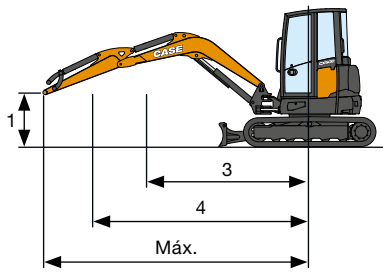

* Indica el límite de carga hidráulico.

La capacidad de elevación se basa en la norma ISO 10567 y no supera más del 75% de la carga de vuelco estática ni más del 87% de la capacidad de elevación hidráulica de la máquina.

Apertura del brazo desde el centro de rotación (m). Capacidad de elevación (tonelada) a 1 m de altura

CX55D	2	3	4	5	Máx.
Hoja dozer frontal y bajada	3060*	1530*	1240*	1140*	980*
Hoja dozer frontal y elevada	2880	1460	930	630	520
Chasis abierto lateral	1970	1080	700	470	390

Balancín estándar L = 1500 mm
(Balancín opcional L = 1750 mm)

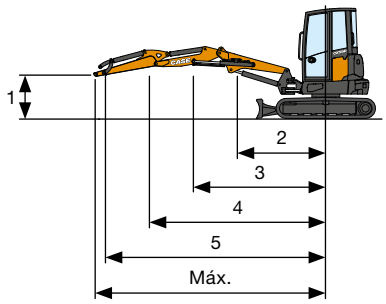

CX58D	3	4	5	Máx.
Hoja dozer frontal y bajada	2740*	1820*	1430*	1390*
Hoja dozer frontal y elevada	1490	980	700	680
Chasis abierto lateral	1290	860	620	590

Balancín estándar L = 1500 mm
(Balancín opcional L = 1650 mm)

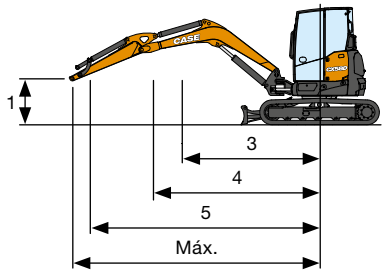

CX60D	3	4	5	Máx.
Hoja dozer frontal y bajada	3310*	2200*	1740*	1620*
Hoja dozer frontal y elevada	1710	1110	800	720
Chasis abierto lateral	1190	800	580	520

Balancín estándar L = 1650 mm
(Balancín opcional L = 1900 mm)

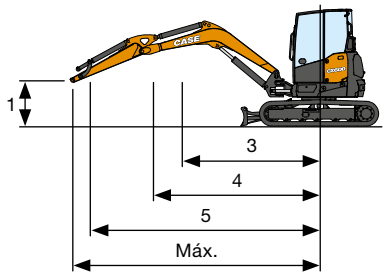

CX65D	3	4	5	Máx.
Hoja dozer frontal y bajada	2600*	2070*	1690*	1280*
Hoja dozer frontal y elevada	2020	1240	860	640
Chasis abierto lateral	1430	890	610	450

Balancín estándar L = 1650 mm
(Balancín opcional L = 1900 mm)

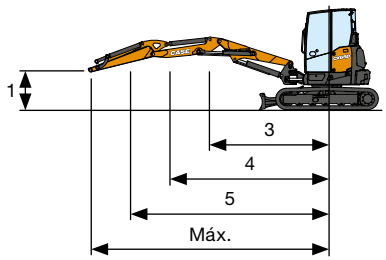

* Indica el límite de carga hidráulico.

La capacidad de elevación se basa en la norma ISO 10567 y no supera más del 75% de la carga de vuelco estática ni más del 87% de la capacidad de elevación hidráulica de la máquina.

EXPERTS FOR THE REAL WORLD
SINCE 1842

CONSTRUYENDO LA MARCA CASE MÁS FUERTE.

Desde 1842, en CASE Construction Equipment hemos tenido el firme compromiso de crear soluciones prácticas e intuitivas que proporcionen tanto eficiencia como productividad.

Seguimos esforzándonos para que nuestros clientes puedan implementar tecnologías emergentes y cumplir siempre con las normativas vigentes.

Actualmente, nuestra escala global combinada con nuestra experiencia local nos permite concentrarnos en los retos reales de nuestros clientes a la hora de desarrollar nuestros productos.

La amplia red de distribuidores de CASE está preparada para apoyar y proteger su inversión y superar nuestras expectativas proporcionándole una mejor experiencia de usuario.

Nuestro objetivo es construir tanto máquinas más resistentes como comunidades más fuertes. Hacemos lo que es justo para nuestros clientes y nuestras comunidades de manera que puedan contar siempre con CASE.

CNH Industrial
Deutschland GmbH
Case Baumaschinen
Benzstr. 1-3 - D-74076 Heilbronn
DEUTSCHLAND

CNH Industrial
Maquinaria Spain, S.A.
Avenida Aragón 402
28022 Madrid - ESPAÑA

CNH Industrial France, S.A.
16-18 Rue des Rochettes
91150 Morigny-Champigny
FRANCE

CNH Industrial Italia Spa
Lungo Stura Lazio 19
10156, Torino
ITALIA

CASE Construction Equipment
Cranes Farm Rd
Basildon - SS14 3AD
UNITED KINGDOM

NOTA: El equipamiento de serie y opcional puede variar según la demanda y la normativa específica de cada país. Las imágenes pueden incluir más opcionales que el equipamiento estándar de serie (consulte a su distribuidor de Case). Asimismo, CNH Industrial se reserva el derecho de modificar las especificaciones de las máquinas sin incurrir en ninguna obligación relativa a tales cambios.

Conforme a la directiva 2006/42/EC.

CASECE.COM
00800-2273-7373

La llamada es gratuita desde teléfono fijo. Antes de llamar con su teléfono móvil, consulte tarifas con su operador.

Form No. 00000ES - MediaCross Firenze -10/22